SB042-L2 | Φ8-Φ30-46M4

输入端 Input

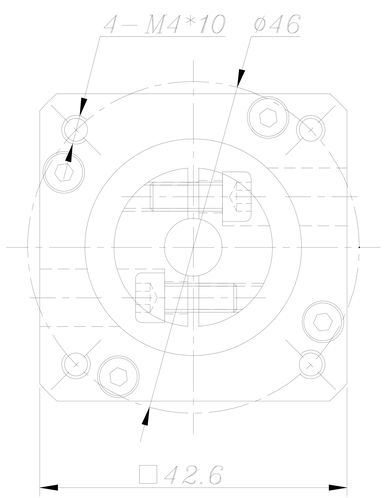

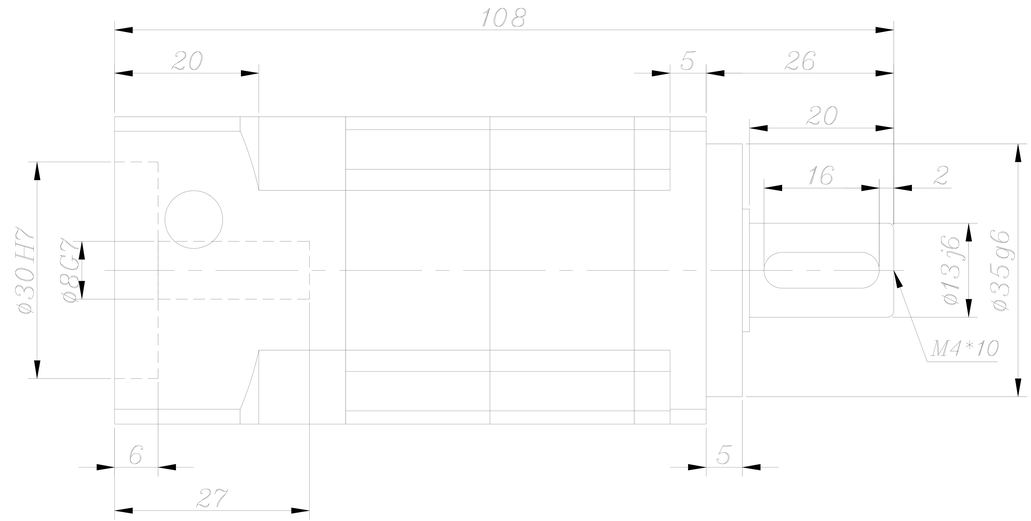

输出端 Output

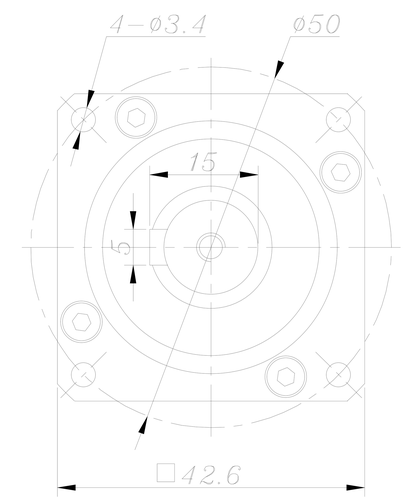

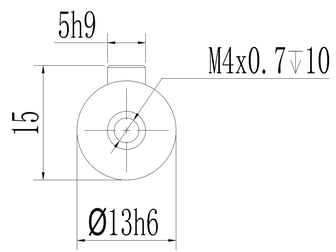

*回程间隙（背隙）Back lash	P1	≤4 arcmin
	P2	≤6 arcmin
扭 转 刚 性 Torsional rigidity		3 Nm/arcmin
容 许 径 向 力 Maximum radial load		780 N
容 许 轴 向 力 Maximum axial load		350 N
传 动 效 率 Transmission efficienncy		≥94%
额 定 输 入 转 速 Nominal input speed		5000 rpm/min
最 大 输 入 转 速 Maximum input speed		10000 rpm/min
使用寿命 Service life		20000 hr (连续运转10000hr)
防护等级 Protection degree		IP65
使用环境温度 Temperature of working environmental		-10℃～+90℃
特 性 参 数 Perfmance parameter		

单位 units mm			重量 weight ≈0.5kg	速比 i=20～100

减速比 Ratio	额定输出扭矩 Nominal output torque	急停扭矩 Emergency stop torque	转动惯量 Moment of inertia
		3倍于额定（瞬时） 3 Times Nominal output torque	
1: 20	19Nm		0.03kg.cm²
1: 25	22Nm		0.03kg.cm²
1: 35	22Nm		0.03kg.cm²
1: 40	22Nm		0.03kg.cm²
1: 50	22Nm		0.03kg.cm²
1: 70	19Nm		0.03kg.cm²
1: 80	17Nm		0.03kg.cm²
1: 100	14Nm		0.03kg.cm²

请注意：
1.所有数据(PDF.CAD.3D)变更时，我们不做通知。
2.具体速比的额定扭矩请参照我司样本“减速机性能资料”；
“用户的实际负载扭矩”X“使用系数”≤减速机的额定扭矩，
否则用户发生故障，我司概不负责；使用系数请参照我司样本.